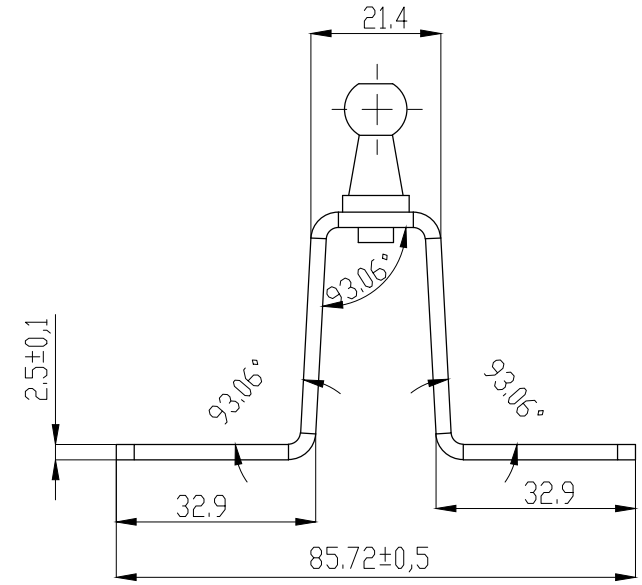

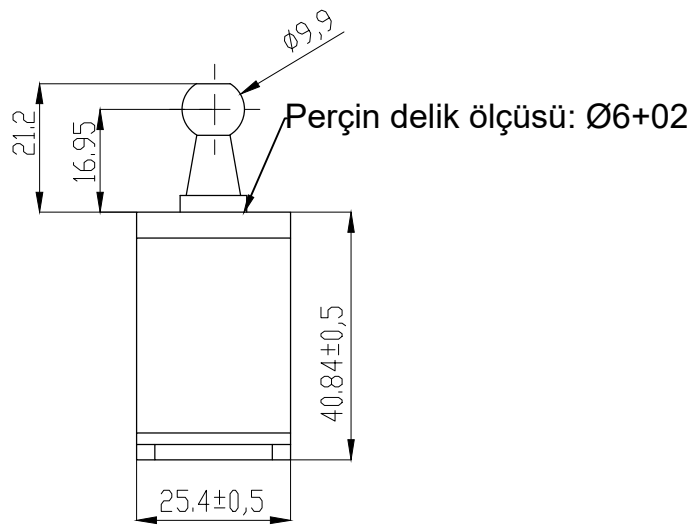

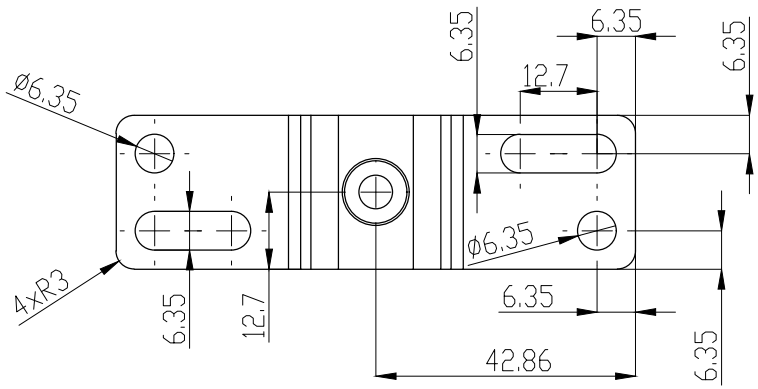

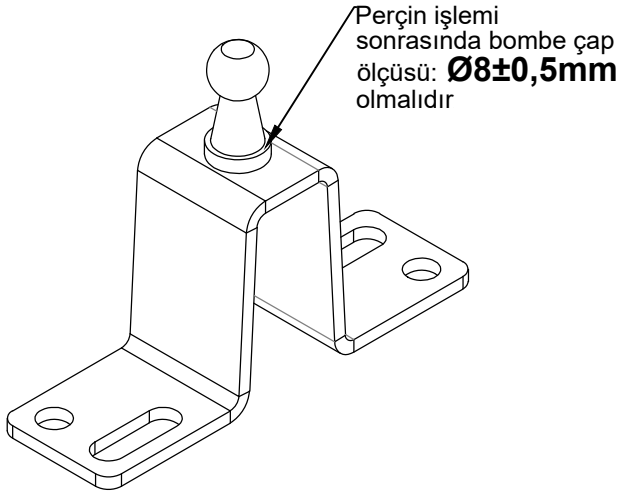

Öğe No	Öğe	Parça Kodu	Adet
1	PASLANMAZ BRAKET	740100S	1
2	PASLANMAZ PERÇİN	394.74	1

Version	Modification	Modifier	Date	Parça Kodu	Malzeme	Yüzey İşlem
R	İlk yayın	E.İMREN	06-12-2022	740100S	304 L Pasl. Sac	-

Material:

Drawned by: E.I. Date: 06-12-2022

Controlled by: H.S. Date: 06-12-2022

Scale:

PART NAME: **BRAKET**

PART NUMBER: **740100**

insuteknik