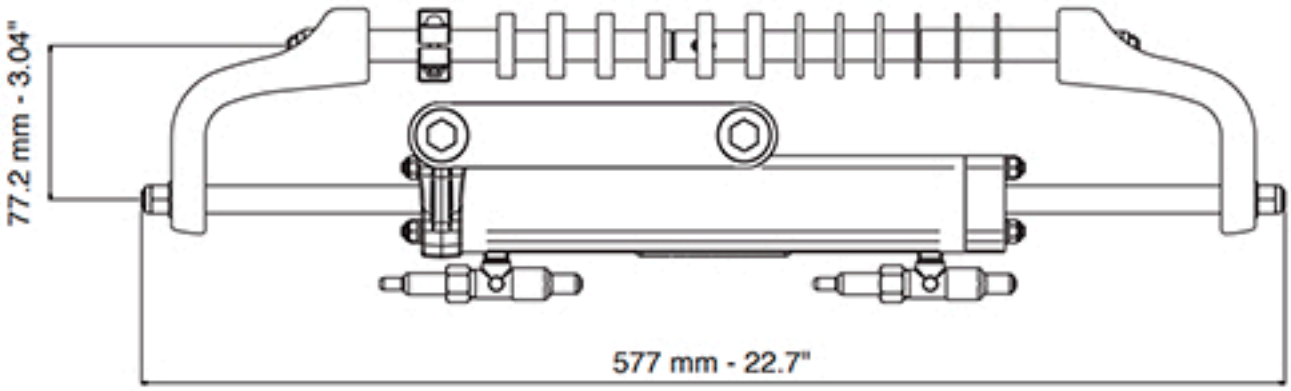Pistón dirección hidr. 115Hp - 51250303