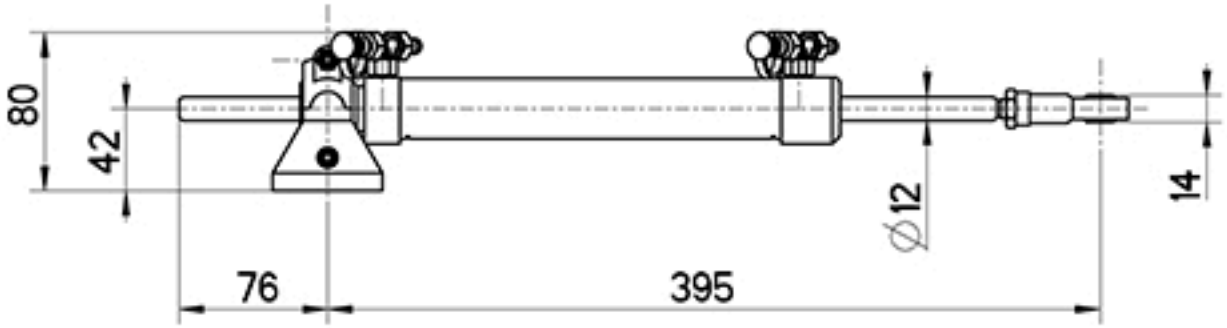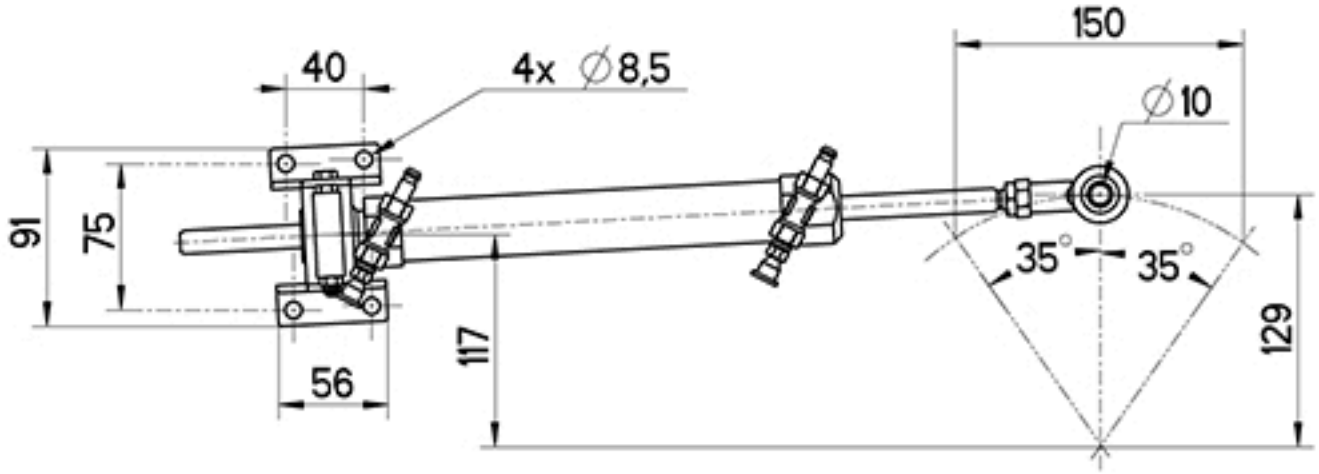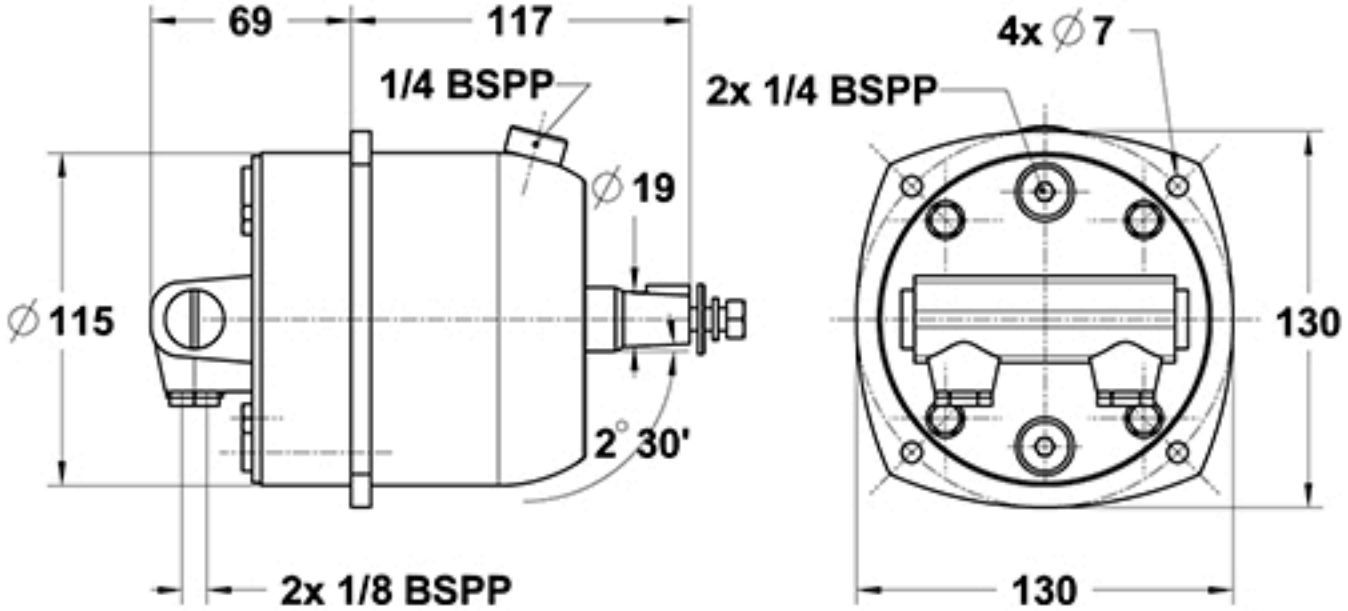Kit dirección intraborda - Ref. 52200801