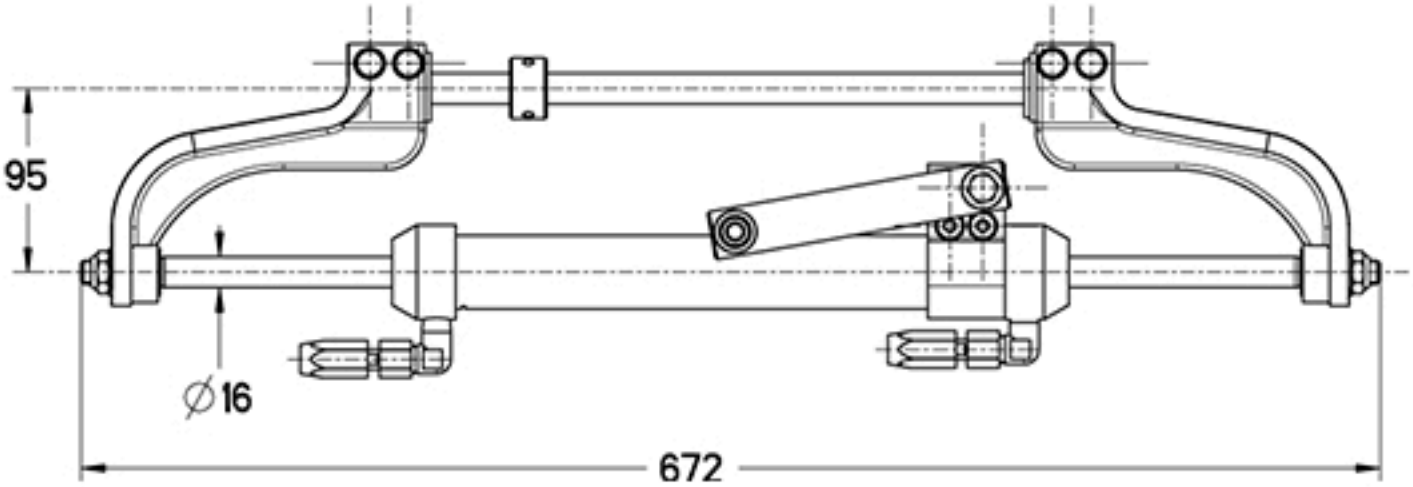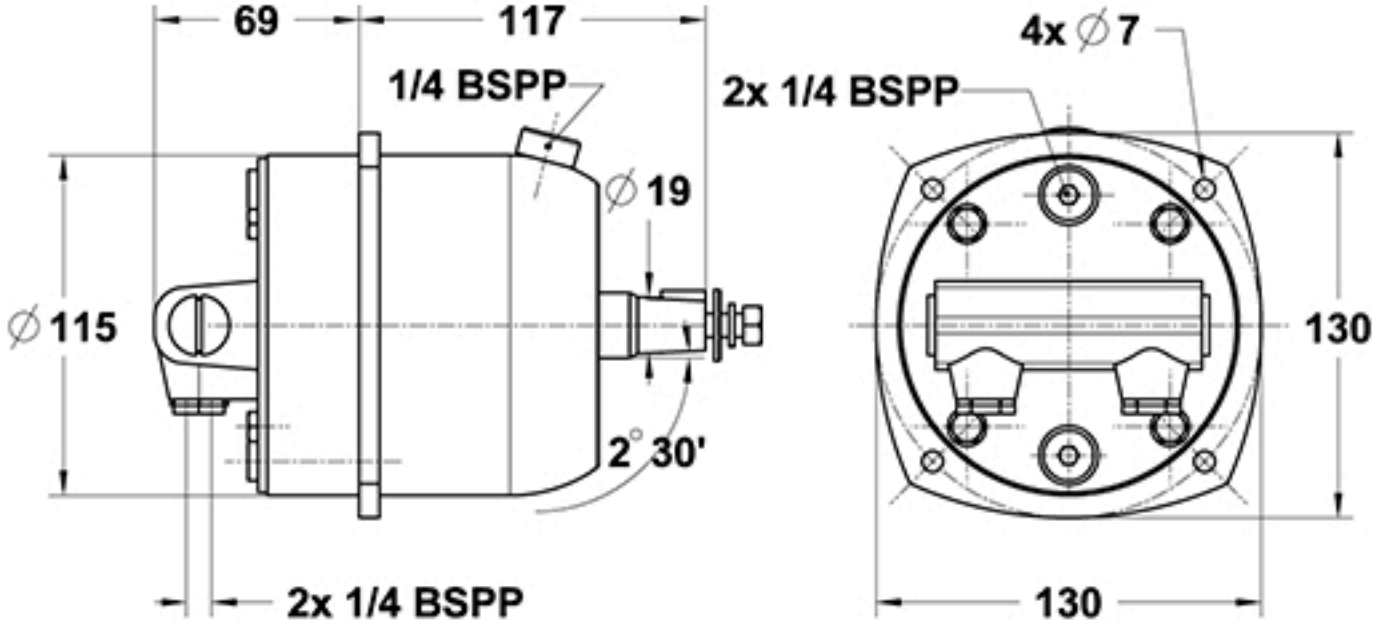Kit dirección hidráulica 300Hp - Ref. 52201045