Vista Laterale (A)

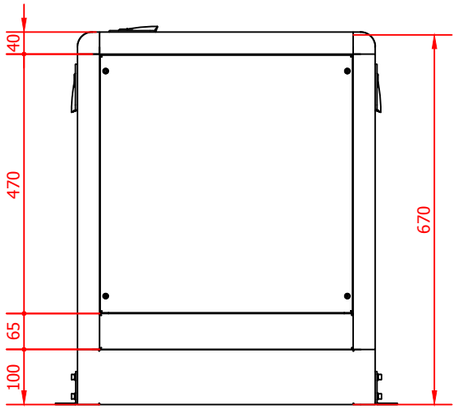

A

Vista frontre /retro

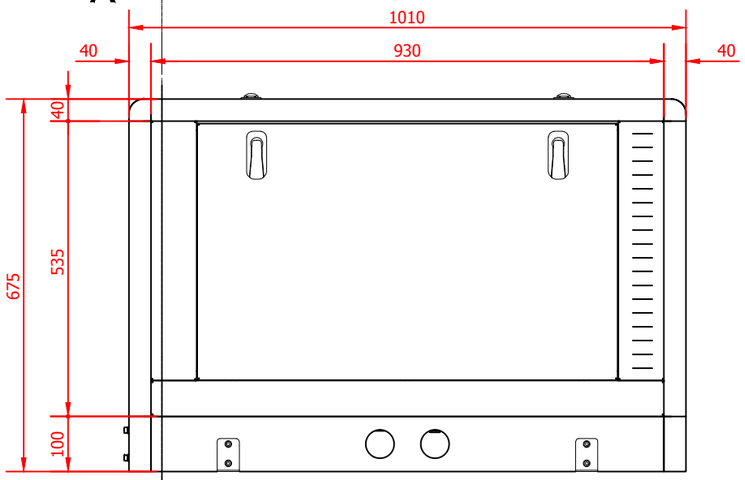

Vista Laterale (B)

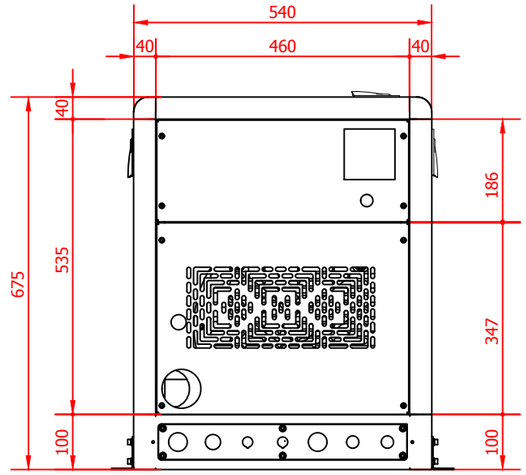

Vista Assonometrica

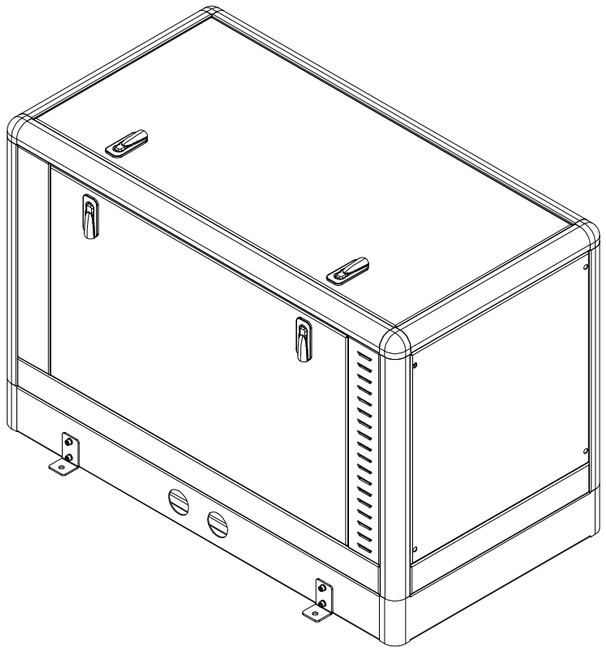

A

Vista dall'alto

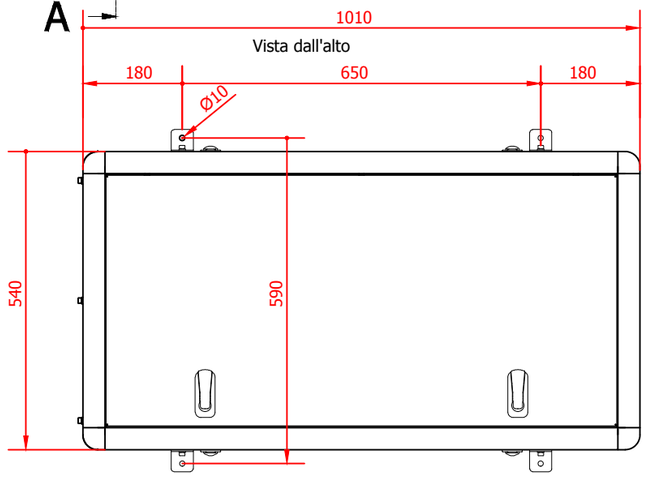

Vista sezione 1-1

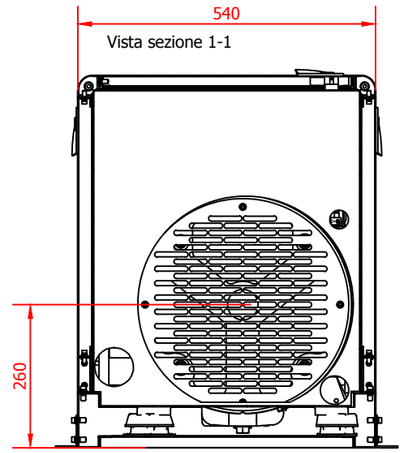

ELENCO PARTI		
ELEMENTO	QTÀ	DESCRIZIONE
1	1	Base DML970
2	1	Motore V1505-BG- Alternatore NPE32-C/4
3	1	Cabina DML970
4	4	Antivibranti - AMC-Sopporte Marino Small SD45

Note sulle Tolleranze di lavorazioni :
Per ogni pezzo meccanico , sia isolato che accoppiato bisogna rispettare le quote nominali di progetto.
-Tolleranza fissata ± 0.5 mm
-Gole di Scarico ± 0.5 mm

Progettato da	Controllato da	Approvato da	Data inizio	Nome Articolo	Data	Note: Scala 1:10 Unità di misura: mm Vista Europea
N.Romano	L.Giordano	L.Giordano	06/06/2013		06/06/2013	

COELMO®

Titolo: ASSIEME DML970

Descrizione :	Formato	Revisione	Foglio
ASSIEME DML970	A3	00	1 / 38